Raindance Select
Raindance Select E 300 2jet Kopfbrause mit Brausearm 390 mm
Oberflächen: **chrom** Artikelnummer: **27385000**

Beschreibung

Merkmale

- Brausekopfgröße: 300 x 160 mm
- Brausearmlänge 390 mm
- Kopfbrause im Winkel verstellbar
- Strahlart: Rain, RainAir (mit Luft angereicherter Regenstrahl)
- Durchflussmenge Rain Strahl (bei 3 bar): 15 l/min
- Durchflussmenge RainAir Strahl (bei 3 bar): 15 l/min
- Strahlartenverstellung: Select Umstellung an der Kopfbrause
- Oberfläche Strahlscheibe in zwei Varianten: chrom oder weiß
- Material Strahlscheibe: Metall
- Strahlscheibe zur Reinigung abnehmbar
- Montage: Wand

Technologie

Produktabbildung
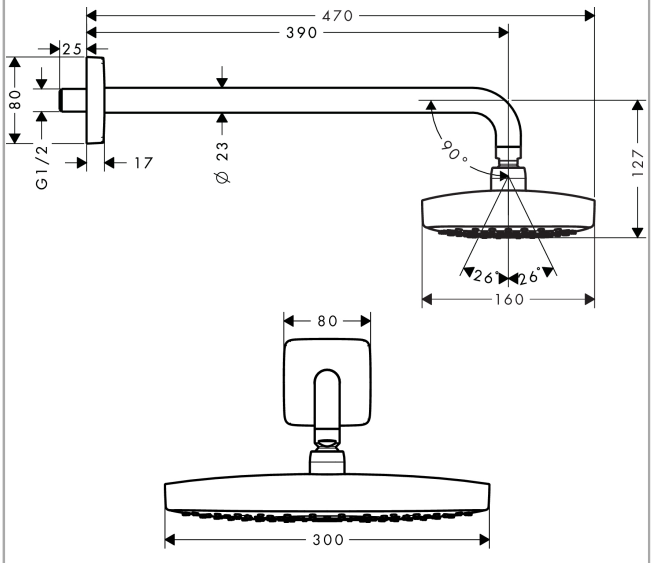
Maßzeichnung